> PIE DE REY

Analógico

LIMIT

Fabricado en latón. Graduado en mm y pulgadas.

LONGITUD DE MEDIDA	LONGITUD DE LAS BOCAS	CÓDIGO
100 mm	19 mm	26540203

En acero. Cromado escala mate. Graduado en milímetros y con calibrador para 1/20 mm. Con medidor de profundidad y puntos para medición interna. DIN 862.

LONGITUD DE MEDIDA	LONGITUD DE LAS BOCAS	CÓDIGO
100 mm	27 mm	60060100

ACERO AL CARBONO con cierre automático. Escala Vernier 1/128".

METALWO

LONGITUD DE MEDIDA	CÓDIGO
150 mm	270010119

Acero inoxidable totalmente endurecido. Graduado en mm y pulgadas. Escala Vernier para 1/128" y 1/20 mm. Cierre rápido. DIN 862.

LONGITUD DE MEDIDA	LONGITUD DE LAS BOCAS	CÓDIGO
150 mm	40 mm	119090108

Superficies de medición endurecidas, puestas a tierra y lapeadas. Construcción sólida de acero inoxidable. Líneas y figuras diferenciadas contra el acabado cromado satinado facilitan la lectura. Mordaza de 4 vías para medición exterior, interior, profundidad y escalón. Escala Vernier 1/128". DIN 862.

METALWORKS

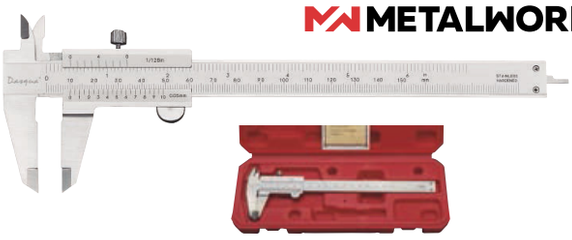

LONGITUD DE MEDIDA	LONGITUD DE LAS BOCAS	CÓDIGO
150 mm	40 mm	270010219

4 funciones. Acero inoxidable. Totalmente endurecido, cromado con escala mate. Graduado en mm y pulgadas, y escala Nonio para 1/128" y 1/20 mm de 39 mm de longitud. Bloqueo por tornillo. DIN 862. **Estos modelos también están disponibles con certificado de calibración. Consulta disponibilidad y precios.**

LONGITUD DE MEDIDA	LONGITUD DE LAS BOCAS	CÓDIGO
150 mm	38 mm	26700500
200 mm	38 mm	26700609
300 mm	60 mm	26700708

4 funciones. Acero inoxidable. Totalmente endurecido, cromado con escala mate. Graduado en mm y pulgadas, y escala Nonio para 1/128" y 1/20 mm de 39 mm de longitud. Bloqueo autolock. DIN 862.

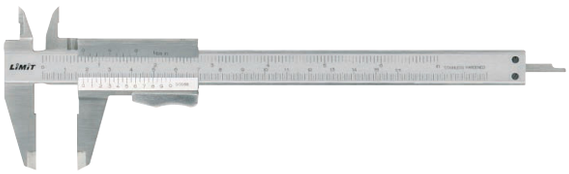

LONGITUD DE MEDIDA	LONGITUD DE LAS BOCAS	CÓDIGO
150 mm	38 mm	26700302
200 mm	38 mm	26700351

4 funciones. Acero inoxidable con cromado mate. Graduado en milímetros y pulgadas. Escala Vernier 1/50 mm (0.02 mm) 1/128 pulgada con escala de 48 mm. Suavidad y precisión máxima al deslizar el nonius sobre la guía. DIN 862. **TOP QUALITY.**

LONGITUD DE MEDIDA	LONGITUD DE LAS BOCAS	CÓDIGO
150 mm	40 mm	264010109
200 mm	50 mm	264010208
300 mm	60 mm	264010307

Polígono Industrial O Rebullón s/n. 36416 - Mos - España - rodavigo@rodavigo.com

Digital

METALWORKS

Diseño avanzado. Movimiento suave y sedoso en todo el cuerpo. Superficies de medición templadas, rectificadas y lapeadas. DIN 862.

LONGITUD DE MEDIDA	CÓDIGO
150 mm	270020119

4 funciones. Lectura 0,01 mm. Función absoluta, que significa que el valor puede cambiar entre el valor absoluto y un segundo valor 0. Memoria para el valor 0 original incluso después de la parada. Fabricado en acero inoxidable. Apagado automático. DIN 862. Pilas 3 V tipo CR1632.

LONGITUD DE MEDIDA	LONGITUD DE LAS BOCAS	CÓDIGO
150 mm	40 mm	174230102

Acero inoxidable endurecido. Mide diámetro interior y exterior, altura y profundidad. De fácil lectura, tanto en mm y pulgadas. Medición relativa, arranque y apagado automático. DIN 862. Batería tipo CR2032 incluida.

LONGITUD DE MEDIDA	LONGITUD DE LAS BOCAS	CÓDIGO
150 mm	40 mm	190140400
200 mm	50 mm	190140509
300 mm	60 mm	140140608

4 funciones. Lectura 0,01 mm. Triple lectura: métrico/pulgada/fracción pulgada. Acero inoxidable. **Opción de paro automático**. Posición cero en cualquier posición. DIN 862. Pilas tipo SR44.

LONGITUD DE MEDIDA	LONGITUD DE LAS BOCAS	CÓDIGO
150 mm	40 mm	144550100
200 mm	48 mm	144550209

Digital

LIMIT

Con gran pantalla. Graduación en mm y pulgadas. Lectura 0.01 mm. Puntas de 14 mm. Apagado automático. DIN 862. Pilas 3 V tipo CR2025. **Estos modelos también están disponibles con certificado de calibración. Consulta disponibilidad y precios.**

LONGITUD DE MEDIDA	LONGITUD DE LAS BOCAS	CÓDIGO
150 mm	40 mm	233810100
200 mm	50 mm	233810209
300 mm	60 mm	280470303

4 funciones. Lectura 0,01 mm. Posición cero en cualquier posición. **Opción de paro automático**. Graduado en mm y pulgadas. DIN 862. Pilas tipo SR44.

LONGITUD DE MEDIDA	LONGITUD DE LAS BOCAS	CÓDIGO
150 mm	40 mm	234740101
200 mm	50 mm	234740200
300 mm	60 mm	234740309

Con pantalla reversible patentada. Pantalla LCD con dígitos de 7,5 mm. **4 funciones.** Procesador con actualización de velocidad (1,5 m/seg). Cambia entre métrico e imperial. DIN 862. Batería tipo CR2032 incluida.

LONGITUD DE MEDIDA	LONGITUD DE LAS BOCAS	CÓDIGO
150 mm	40 mm	263990103
200 mm	50 mm	263990202
300 mm	60 mm	263990301

Con reloj indicador

LIMIT

4 funciones. Escala chapada en cromo mate. Acero inoxidable y forjado. Superficies de medición pulidas. Graduado en mm. DIN 862.

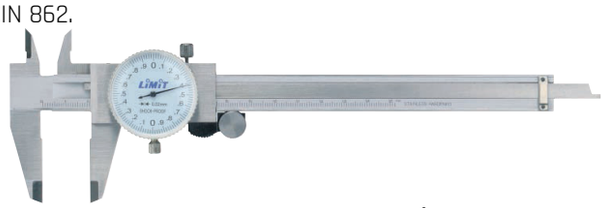

LONGITUD DE MEDIDA	LONGITUD DE LAS BOCAS	CÓDIGO
150 mm	40 mm	52700309

Polígono Industrial O Rebullón s/n. 36416 - Mos - España - rodavigo@rodavigo.com

> PIE DE REY

Con marcador

LIMIT

El marcador se puede afilar de nuevo fácilmente. También puede usarse como calibre vernier común. Escala y calibre vernier chapados en cromo mate. Fabricado en acero inoxidable y forjado. Escala de calibre vernier 0,05 mm.

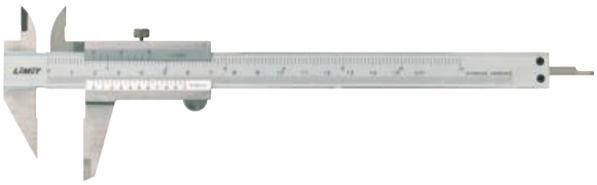

LONGITUD DE MEDIDA	LONGITUD DE LAS BOCAS	CÓDIGO
150 mm	40 mm	35130103

Para zurdos

LIMIT

Acero inoxidable. Chapado en cromo mate. Superficies de medición pulidas. Graduado en mm y pulgadas. DIN 862.

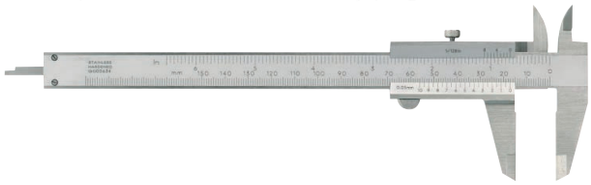

LONGITUD DE MEDIDA	LONGITUD DE LAS BOCAS	CÓDIGO
150 mm	40 mm	102360104

Resistente al agua

LIMIT

IP67. 4 funciones. Con unidad electrónica de metal. Puesta a cero en cualquier posición. Calidad Premium e impecable acabado. De acero inoxidable endurecido. El grosor de la mordaza es de 3,5 a 4 mm lo que proporciona una gran estabilidad. Pantalla LCD con dígitos claros de 9 mm de alto. Equipado con medidor rectangular de profundidad y puntas para mediciones internas. Se suministra en una caja con certificado de inspección. Batería incluida, tipo CR1632, incluido. DIN 862.

LONGITUD DE MEDIDA	LONGITUD DE LAS BOCAS	CÓDIGO
150 mm	40 mm	263970105
200 mm	50 mm	263970204
300 mm	62 mm	263970303

ENAC
Entidad Nacional de Acreditación

Consulta calibraciones disponibles en página 230.

De tornero

LIMIT

Acero inoxidable. Medidas en las bocas para medición interior. Escala de pie de rey 0,05 mm. Tornillo de ajuste. DIN 862.

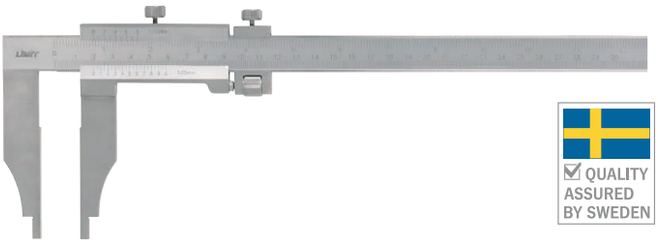

LONGITUD DE MEDIDA	LONGITUD DE LAS BOCAS	CÓDIGO
300 mm	90 mm	23050057
400 mm	200 mm	23050107
500 mm	150 mm	23050206
800 mm	150 mm	23050404
1.000 mm	150 mm	23050503

Acero carbono. Medidas en las bocas para medición interior. Escala de pie de rey 0,05 mm. Tornillo de ajuste. DIN 862.

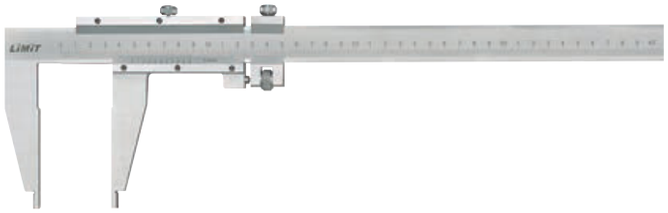

LONGITUD DE MEDIDA	LONGITUD DE LAS BOCAS	CÓDIGO
500 mm	100 mm	23040108
800 mm	125 mm	23040207
1.000 mm	125 mm	23040306
1.500 mm	150 mm	23040405
2.000 mm	200 mm	23040504

Acero inoxidable. Función de valor máx./mín. Lectura 0,01 mm. Función de memoria. Regulable entre mm y pulgadas. Valor absoluto regulable. Tornillo de ajuste. DIN 862. Pilas tipo 3.0V CS 2032.

LONGITUD DE MEDIDA	LONGITUD DE LAS BOCAS	CÓDIGO
500 mm	100 mm	22890107
600 mm	300 mm	22890156
800 mm	200 mm	22890172
1.000 mm	150 mm	22890206

Polígono Industrial O Rebullón s/n. 36416 - Mos - España - rodavigo@rodavigo.com

Para tambores

Acero inoxidable. Con ajuste de tornillo. Escala y calibre ver-nier chapados en cromo mate.

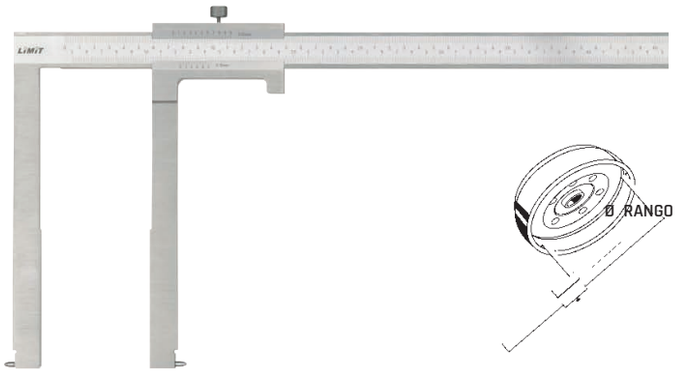

LONGITUD DE MEDIDA	LONGITUD DE LAS BOCAS	CÓDIGO
40 - 340 mm	105 mm	109090050
50 - 500 mm	150 mm	109090100
50 - 600 mm	200 mm	109090209

Tope de anchura

Válido para la mayoría de pie de rey.

LONGITUD DE TOPE	DIMENSIONES DE LA RANURA	CÓDIGO
75 mm	16,5 x 4 mm	73120107

Para discos

Digital. Acero inoxidable de gran calidad. Función de bloqueo para guardar valores medidos si el calibre se mueve después de la medición. Posición cero en cualquier posición. Regulable entre mm y pulgadas. Pilas tipo SR44.

QUALITY ASSURED BY SWEDEN

CAPACIDAD DE MEDIDA	LONGITUD DE LAS BOCAS	CÓDIGO
75 mm	92 mm	139490106

Acero inoxidable con escala y calibre vernier chapados en cromo mate.

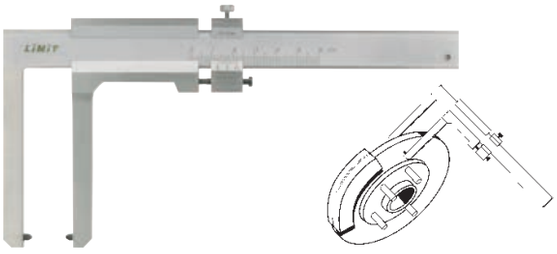

CAPACIDAD DE MEDIDA	LONGITUD DE LAS BOCAS	CÓDIGO
0 - 60 mm	85 mm	109100107

De 3 puntos

Para medir diámetros externos de 3, 6 y 12 herramientas de cuchilla. También pueden medirse objetos cilíndricos. De acero inoxidable. Escala chapada en cromo mate. Graduación en mm y pulgadas.

Ø RANGO DE MEDICIÓN	VERNIER	CÓDIGO
4 - 45 mm	0,02 mm	23940109

De interiores y exteriores

Acero carbono. Para mediciones interiores y exteriores. Escala en cromo mate. Con excelente ajuste. El modelo 128170107 tiene bocas de doble medida. DIN 862.

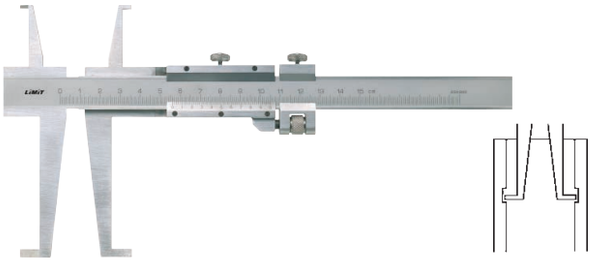

LONGITUD DE MEDIDA	CÓDIGO
9 - 150 mm	128170107
30 - 300 mm	128170206

De profundidad analógico

Acero inoxidable. Pie de rey vernier chapado en cromo mate y escala en brillo. Puntas y base de medición pulidas. Gra-duado en mm y pie de rey 1/20 mm. DIN 862.

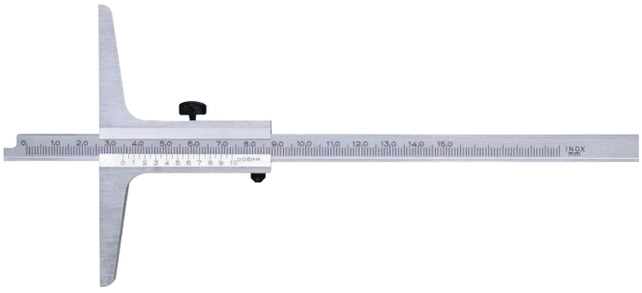

PROFUNDIDAD DE MEDIDA	LONGITUD DE BASE	CÓDIGO
150 mm	100 mm	26430108
200 mm	100 mm	26430207
300 mm	100 mm	26430405
500 mm	150 mm	26430504

Polígono Industrial O Rebullón s/n. 36416 - Mos - España - rodavigo@rodavigo.com

> PIE DE REY

De profundidad analógico

LIMIT

Con doble gancho. Acero inoxidable. Escala cromado mate, escala reversible para medir con el gancho o el punto. Dimensiones gancho 6 mm. Graduado en mm. Escala de lectura 0,05 mm. DIN 862.

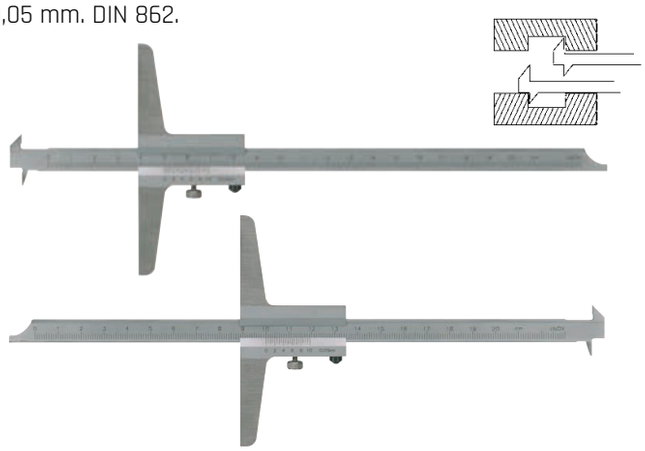

PROFUNDIDAD DE MEDIDA	LONGITUD DE BASE	CÓDIGO
200 mm	100 mm	122570104

De profundidad digital

LIMIT

Acero inoxidable. Resolución 0,01 mm. Lectura rápida con 3m/seg. de tiempo de respuesta. Medición relativa, lectura en mm o pulgadas. Se enciende y apaga automáticamente. DIN 862. Pilas tipo CR2032 incluidas.

PROFUNDIDAD DE MEDIDA	LONGITUD DE BASE	CÓDIGO
200 mm	100 mm	21460613

De profundidad neumáticos

LIMIT

Digital. Pilas tipo V 13 GS/V 357 (SR44).

PROFUNDIDAD DE MEDIDA	PUNTO DE MEDICIÓN	CÓDIGO
0 - 25 mm	5 x 4 mm	132360108

ENAC
Entidad Nacional de Acreditación

Consulta calibraciones disponibles en página 230.

De altura analógico

LIMIT

Escala chapada en cromo mate. Graduado en mm. Excelente tornillo de ajuste. Lectura de pie de rey 0,05 mm. DIN 862.

QUALITY ASSURED BY SWEDEN

ALTURA DE TRAZADO	DIMENSIONES DE LA BASE	CÓDIGO
300 mm	110 x 60 mm	22490056
500 mm	150 x 90 mm	22490106
1.000 mm	220 x 150 mm	22490205

De altura con reloj indicador

LIMIT

El valor de medición se lee en mm en el contador y en 0.01 mm en el indicador de cuadrante. 1 vuelta aguja = 1 mm. El contador dual, uno para sumar y otro para restar, se pueden poner a 0 individualmente en posición opcional. Ajuste flexible de altura con el botón situado en la parte trasera. Punta de medición en metal duro. DIN 862.

ALTURA DE TRAZADO	DIMENSIONES DE LA BASE	CÓDIGO
500 mm	150 x 100 mm	102350105

De altura digital

LIMIT

Lectura 0,01 mm. Display LCD. Acero inoxidable. Función de sujeción. Valor absoluto regulable. Botón de reinicio. Regulable entre mm y pulgadas. DIN 862. Pilas 3 V tipo CR2032.

ALTURA DE TRAZADO	DIMENSIONES DE LA BASE	CÓDIGO
300 mm	110 x 65 mm	21461108
500 mm	120 x 170 mm	21461306

Polígono Industrial O Rebullón s/n. 36416 - Mos - España - rodavigo@rodavigo.com